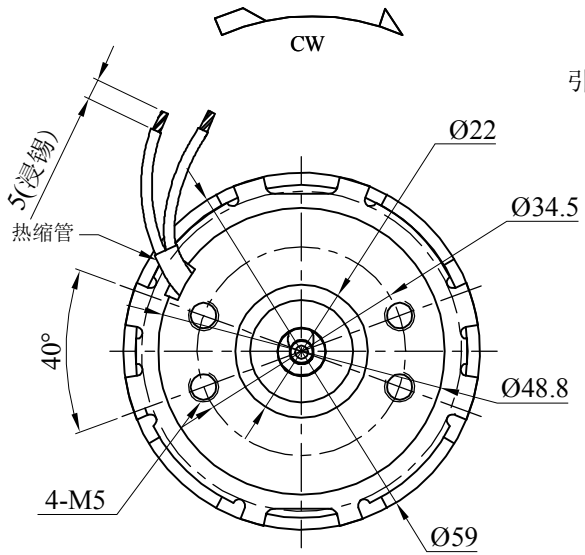

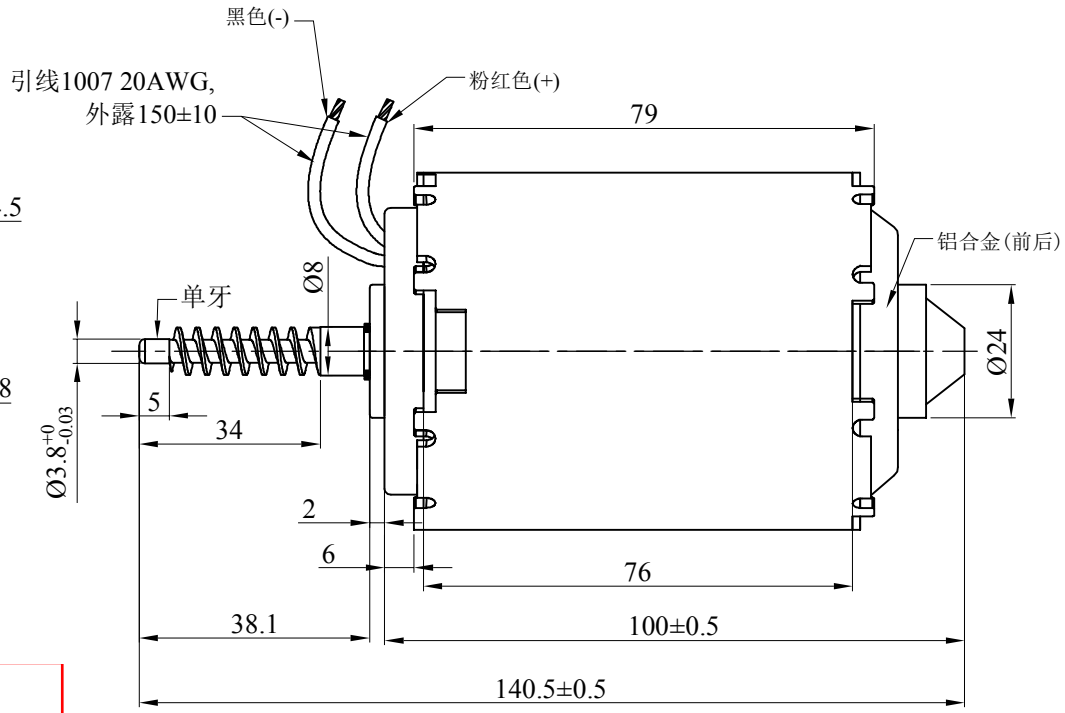

齿形参数		
轴向模数	Mx	1.0156
法向模数	Mn	1.0
齿(头)数	Z	1
压力角	αs	10°
螺旋角	β	10°03'03"
螺旋方向		右
导程	Px	3.1906
变位系数	Xn	
齿顶园直径	Da	$Ø7.9^{+0}_{-0.05}$
分度园直径	Df	Ø5.73
齿根园直径	De	$Ø4.0^{+0}_{-0.05}$
分度园齿厚	Sn	0.815
径向跳动		0.03
三针量径	φ	
测量值	M	
齿底宽		
配偶参数		
齿数	Z2	
中心距	a	

Technical specification:

voltage: 24V
no-load speed: 3100rpm
rated power ~35-60W
-no load current ~0.5A
max load(stall) current ~10A
work temperature: ~-30C...+60C

Application: linear actuator
swing gate opener

there is a hole in the middle
of the shell ,the diameter of
the plain hole is 8mm